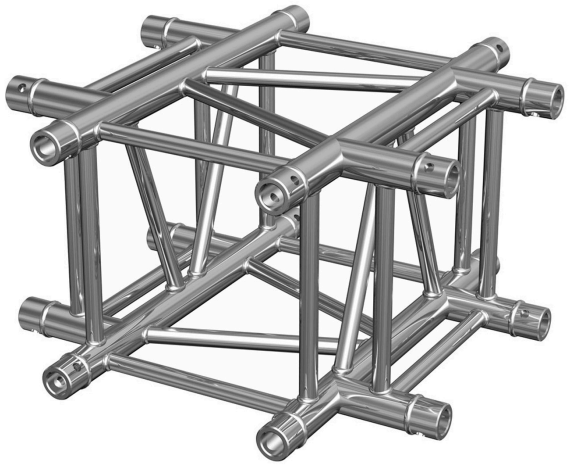

AGQUA-06

Code: H10058

Angle Quatro
4 directions 90° - Finition noire

Livré avec 3x kits de jonction