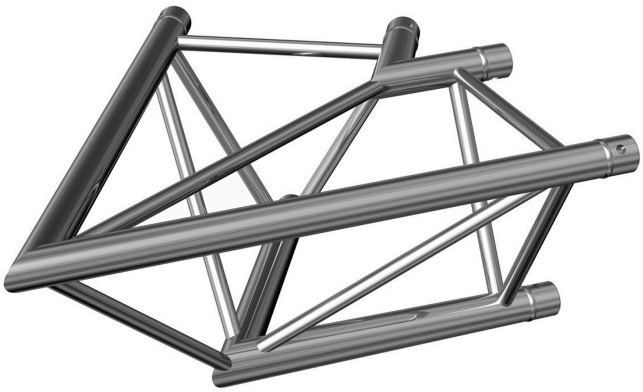

AG29-020

Code: H7015

Angle Trio
2 directions 60°

Livré avec 1x kit de jonction