Contestage

SWALL290

Fixation murale pour structure de 290 mm

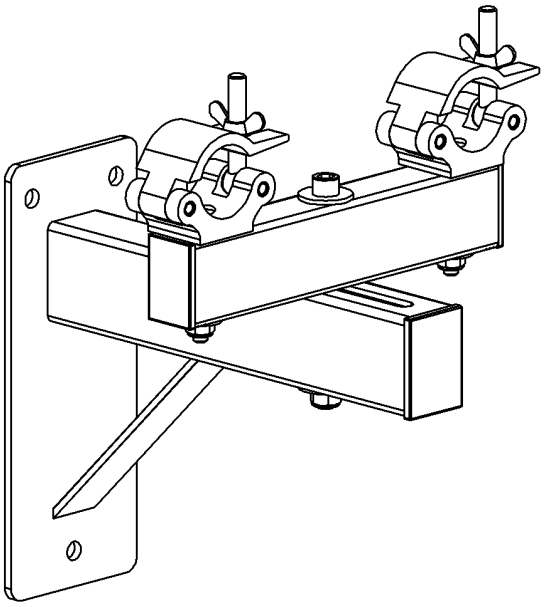

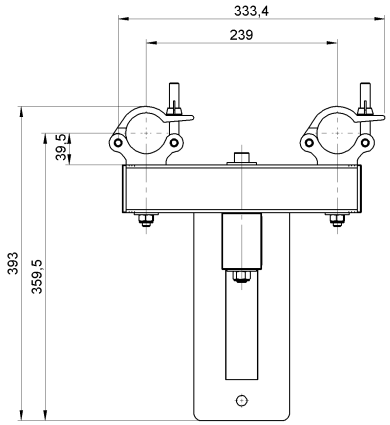

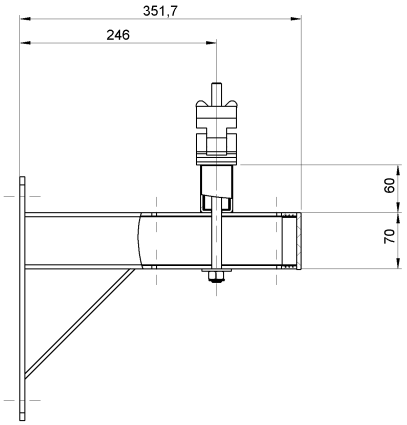

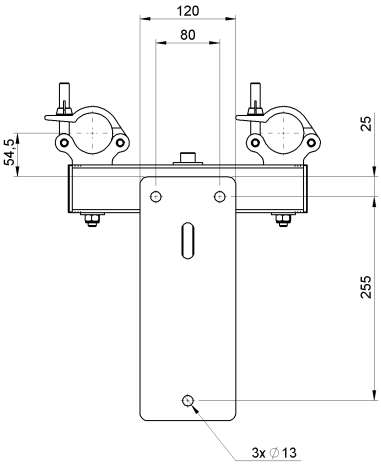

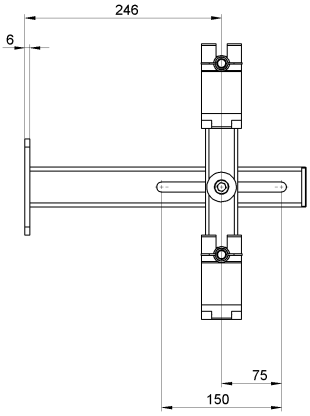

H11129

1 - Le support mural est conçu pour être utilisé à l'intérieur. Il ne doit pas être exposé aux conditions atmosphériques extérieures.

2 - Avant l'installation, l'utilisateur est tenu de s'assurer que le mur (ou l'objet) est capable de supporter les charges du produit. Il est nécessaire de déterminer le bon type d'assemblage pour le matériau du mur (ou de l'objet), en fonction de son état technique. Cette qualification doit être effectuée par une personne ou une institution dûment autorisée à le faire, conformément à la loi.

3 - Les colliers de fixation doivent être positionnés entre les filets de la poutre. Il est interdit de positionner les colliers sur la zone de connexion de la poutre.

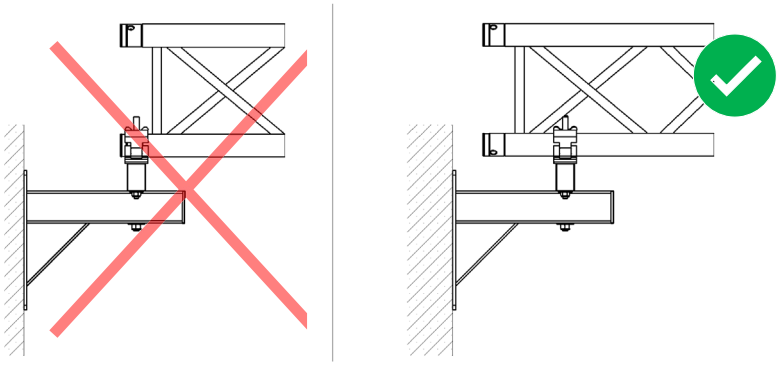

4 - Il est interdit de monter la poutre sur un seul support mural. Les supports muraux doivent toujours être installés par paires.

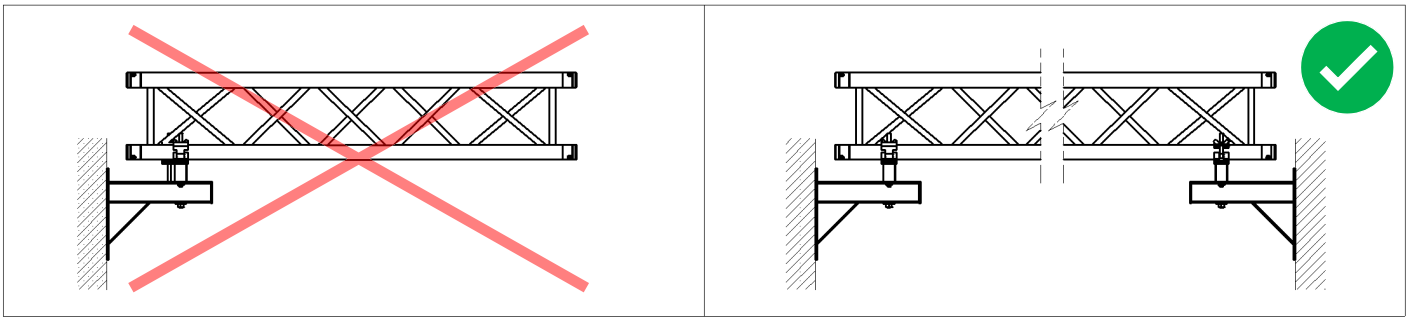

5 - Les supports muraux doivent être placés verticalement, au même niveau.

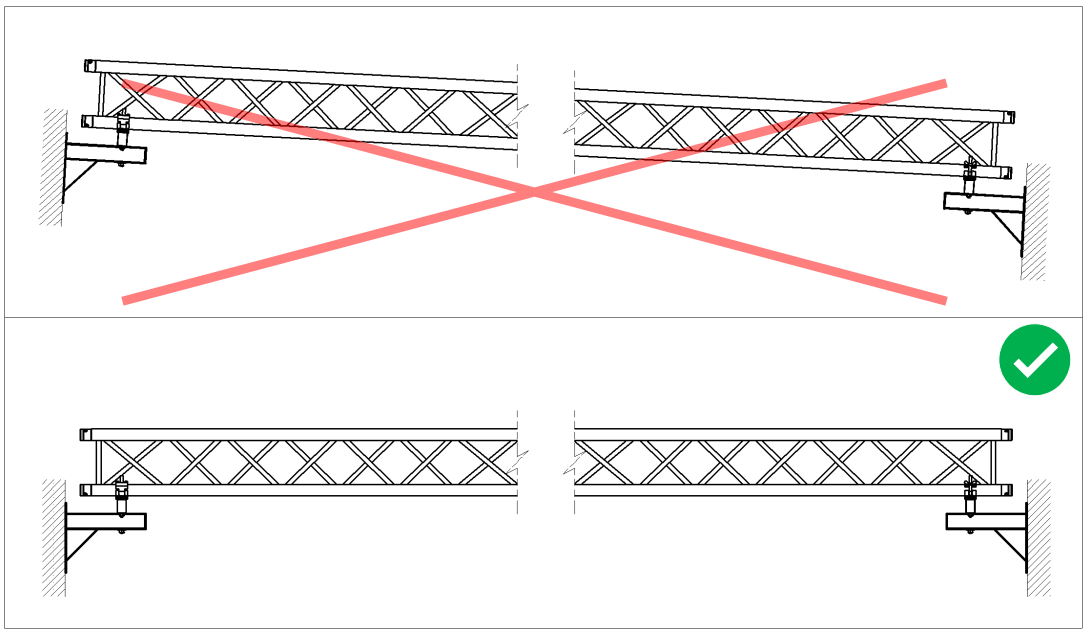

6 - La distance entre les murs (ou les objets sur lesquels les supports seront installés) ne peut être supérieure à 10m

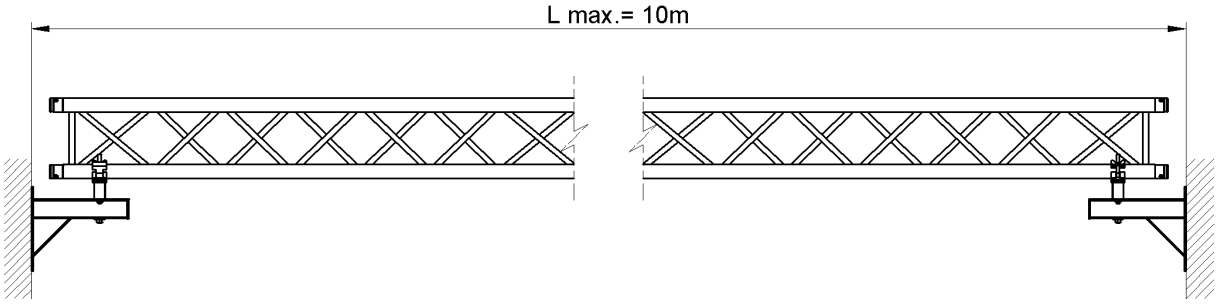

7 - Chargement de la poutre sur deux supports muraux :

A - Un support peut être chargé avec une masse ne dépassant pas 150 kg. Une paire de supports muraux peut être chargée jusqu'à 300 kg.

B - Calcul de la charge réelle des supports muraux.

$m_{max} = m_{sum} + m_t \leq 300Kg$

m_{sum} = Somme des masses installées sur la poutre

m_t = Poids de la poutre en incluant les connecteurs

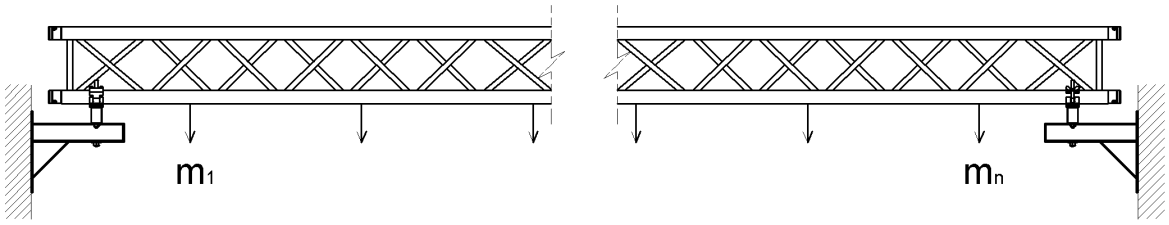

C - La charge ponctuelle ne peut pas dépasser 100 kg.

D - Pour les charges réparties le long de la poutre : $m_{max} > 150Kg$.
La poutre doit être chargée symétriquement par rapport au milieu, de sorte que la résultante de la charge appliquée à chaque support ait la même valeur, sans dépasser 150 kg.

E- Les poutres doivent être utilisées et chargées conformément aux instructions et aux conseils du fabricant. En ce qui concerne la construction du support mural, la poutre doit être chargée verticalement vers le bas. La résultante des forces doit coïncider avec l'axe de la poutre.

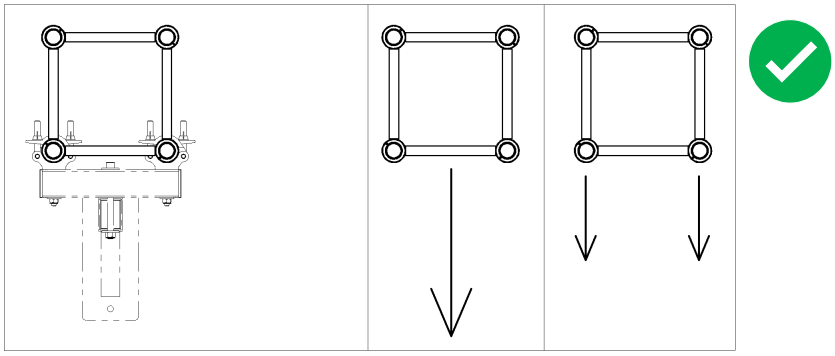

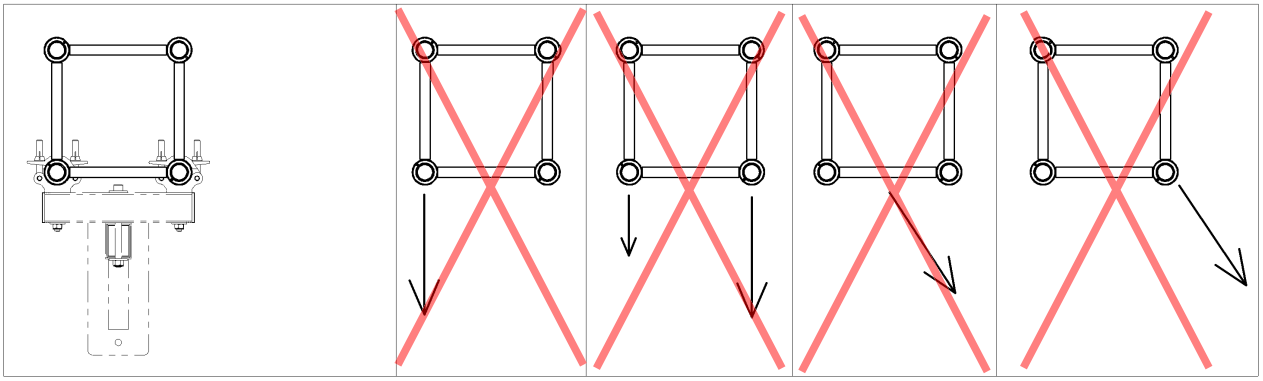
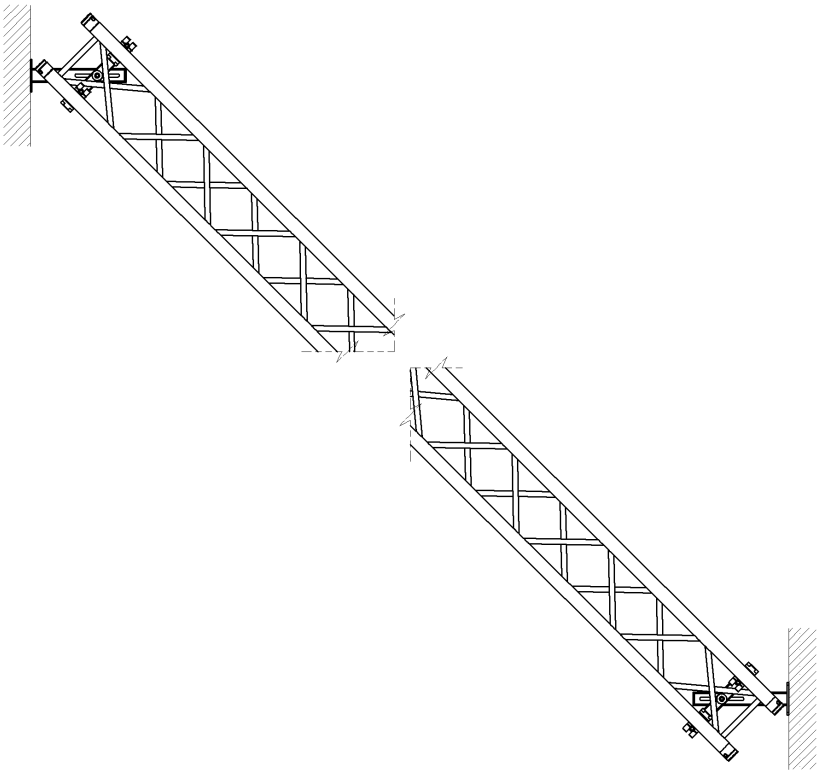
8 - Il est permis d'installer les supports muraux si la poutre n'est pas perpendiculaire aux murs.